TEMPORISATEUR DE L'ECLAIRAGE INTERIEUR DE VOITURE

Description

En ouvrant la portière de la voiture, un circuit-temporisateur se met en marche et allume l'éclairage intérieur pour 10 secondes. Cette durée suffit pour trouver la serrure de contact ou pour faire autres choses sans devoir tâtonner à l'obscurité. La lampe s'éteint si on allume le feu de croisement. L'alimentation s'effectue par la batterie de la voiture.

Liste de composants

Article	Valeur	Nombre	Référence
Résistances	10 KOhm	2	R1 /R3
Résistance	3,3 MOhm	1	R2
Diodes	1N4148	2	D1 /D2
CI-Socle	14 pin	1	IC1
Cond. électrochimique	4,7 µF	1	C1
Cond. électrochimique	100 µF	1	C2
Transistor	IRF 523	1	T1
Borne	2 pôles	1	KI1
Borne	3 pôles	1	KI2
CI CMOS	4001	1	IC2

Mise en marche

Reliez d'abord les bornes 3, 4 et 5 avec les connexions de la voiture à partir du schéma. L'alimentation s'effectue par les bornes 1 et 2.

- Borne 1 = pôle positif de la batterie
- Borne 2 = pôle négatif de la batterie
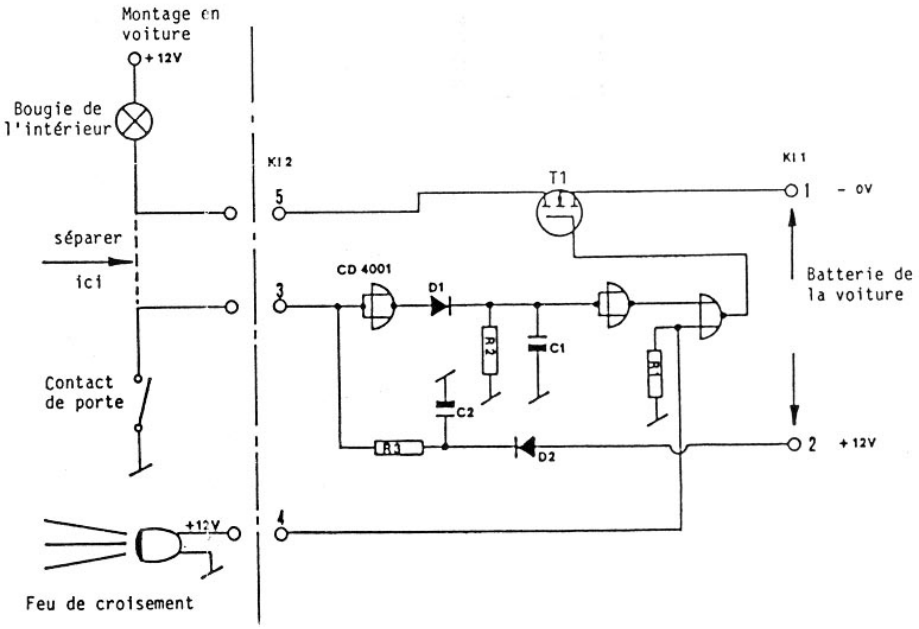
Schéma